DOSSIER TECHNIQUE

SORTIE DE BAIN AQUA

SOMMAIRE

1/7 Bain Aq 01 doc - Sommaire

2/7 Bain Aq 02 doc - Cahier des charges

3/7 Bain Aq 03 doc - Fiche de mesures

4/7 Bain Aq 04 doc - Nomenclature

5/7 Bain Aq 05 des - Dessin technique d'ensemble

6/7 Bain Aq 06 des - Dessin technique de sous ensemble (La poche)

7/7 Bain Aq 07 doc - Gamme opératoire (6 pages)

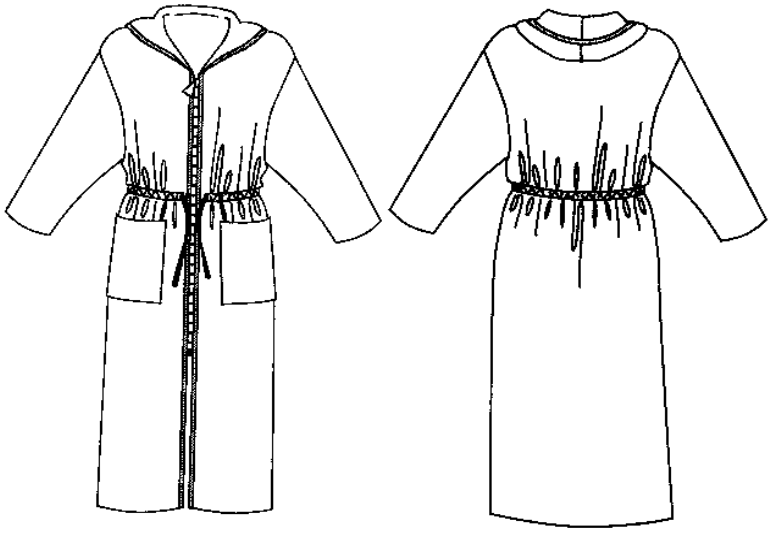

CAHIER DES CHARGES Sortie de bain Aqua

Les élèves de seconde métier de la mode doivent faire une fabrication sérielle de sortie de bain, en groupes autonomes composés de six cellules de quatre élèves

Les paquets sont composés du même élément par taille.

Le nombre total de produit est de 24

FONCTION D'USAGE

La sotie de bain AQUA est portée en tenue décontracte ,pour éponger avec un grand confort

DESCRIPTIF

- Court ou long, avec capuche, fendu sur les côtés , manches longues à revers
- Poches plaquées
- Cordon resserrant la taille passant dans une coulisse
- Finition de l'ouverture devant et de la capuche bordée
- Fermeture à glissière séparable sur le devant avec fente en bas de 20cm ou de 50cm

ANALYSE TECHNIQUE :

TYPES DE TRAVAUX

- Assemblage couture ouverte surfilée ,surpiquée (autres)
- Assemblage couture couchée surfilée ,surpiquée (bas de manches)
- Rempliage surfilé surpiqué à distance (bas et fentes)
- Bordage(bords devants et capuche)
- Placage avec rempli surfilé (poches)
- Placage(des devants bordés / fermeture à glissière à 20cm ou 50cm)
- Placage (de la coulisse/le vêtement)

Voir le dessin technique

MATERIAUX

- Eponge - 100% coton(différents coloris)
  - Largeur :
  - Avec sens
  - Métrage :
- Fournitures :
  - Biais : hauteur 3cm - longueur 4,50m
  - Cordon : longueur 1,50m
  - Fermeture à glissière : longueur 0,70m
  - Vignette taille :
  - Fil

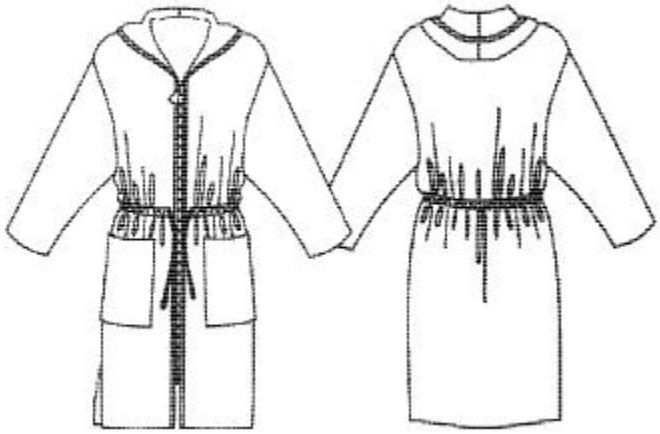

MATERIELS

- Surjeteuse 504
- M C I 301
- Boutonnière 107 ou 304
- Guide margeur
- Guide bordeur

GRADE DE QUALITE ***HAUT DE GAMME***

- Respect des valeurs
- Respect de l'aplomb
- Qualité du point

CONDITIONNEMENT

- Etiqueter la taille
- Etiqueter le prix
- Plier et mettre sous plastique

FICHE DES MESURES POUR LES CLIENTS

SORTIE DE BAIN AQUA

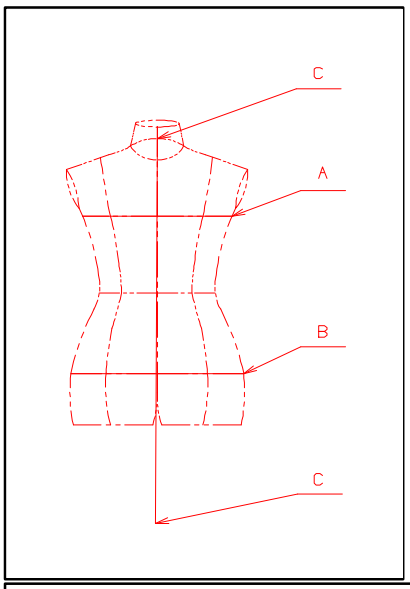

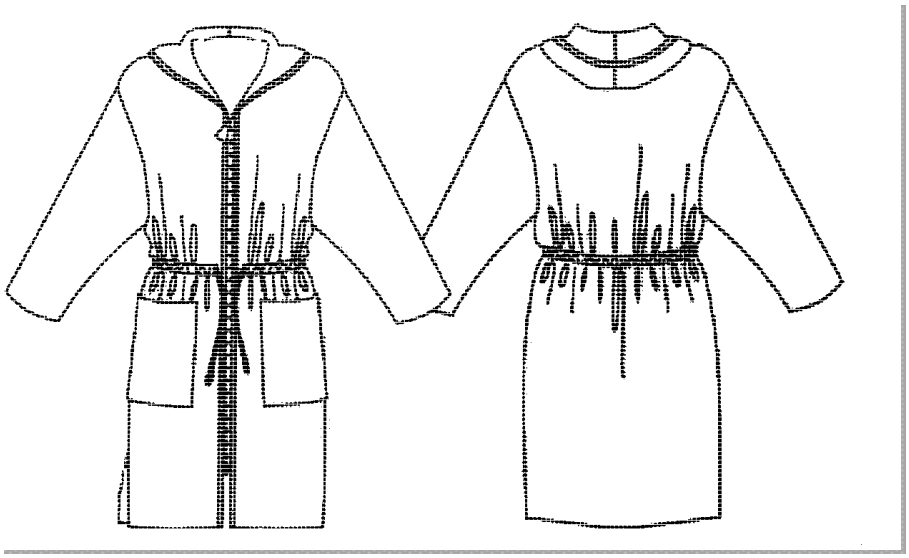

COLORIS :	**1 Blanc ,**	**2 Saumon ,**	**3 Bleu , 4 Jaune.**
QUANTITE :	**/ 6**	**/ 6**	**/ 6 / 6**

Commande inscrivez vous *ICI*

Repères	Désignation	Taille N F (Normalisation Française)								Clientes	stature	Taille	Coloris
		AQUA : COURT **Quantité : 12**											
		STATURE 155 à 165				STATURE 170 à 180							
		36/38	40/42	46/48	50/52	36/38	40/42	46/48	50/52				
A	POITRINE	84à87	90à93	99à102	108à114	84à87	90à93	99à102	108à114				
B	BASSIN	92à95	98à101	107à110	116à122	92à95	98à101	107à110	116à122				
C	LONGUEUR MILIEU DOS BAS	96	96	96	96	102	102	102	102				
		AQUA : LONG **Quantité :12**								Clientes	stature	Taille	Coloris
		STATURE 155 à 165				STATURE 170 à 180							
		36/38	40/42	46/48	50/52	36/38	40/42	46/48	50/52				
A	POITRINE	84à87	90à93	99à102	108à114	84à87	90à93	99à102	108à114				
B	BASSIN	92à95	98à101	107à110	116à122	92à95	98à101	107à110	116à122				
C	LONGUEUR MILIEU DOS BAS	126	126	126	126	132	132	132	132				
									total				

Repère	Désignation	Nb	Matière	Traitement / Référence
20				
19				
18				
17				
16				
15	FIL	1	coton	
14	ETIQUETTE TAILLE	1	tissé	
13	FERMETURE A GLISSIERE	1	plastique	
12	‘’	2	‘’	Renfort angle capuche
11	THERMOCOLLANT	2	‘’	Renfort boutonnière
10	CORDON	1	‘’	Torsadé
9	LIEN D’ACCROCHAGE	1	‘’	Biais plié
8	BIAIS	1	‘’	A plat
7	COULISSE	1	‘’	Biais à plat
6	POCHE	2	‘’	
5	REVERS MANCHE	2	‘’	
4	MANCHE DEVANT	2	‘’	
3	MANCHE DOS	2	‘’	
2	DEVANT	2	‘’	
1	DOS	1	Coton	

GMPCAD

Echelle : 1:1

SORTIE DE BAIN AQUA

Dessiné par : FRAPPIER B

Le 17 jun 98

L P T J MAIN NIORT

M?tier de la mode

A4

NOMENCLATURE 3/6 BAINAq03doc

Habillement

GMPCAD BAINAQ03 Mer 17 jun 1998 11 h 10

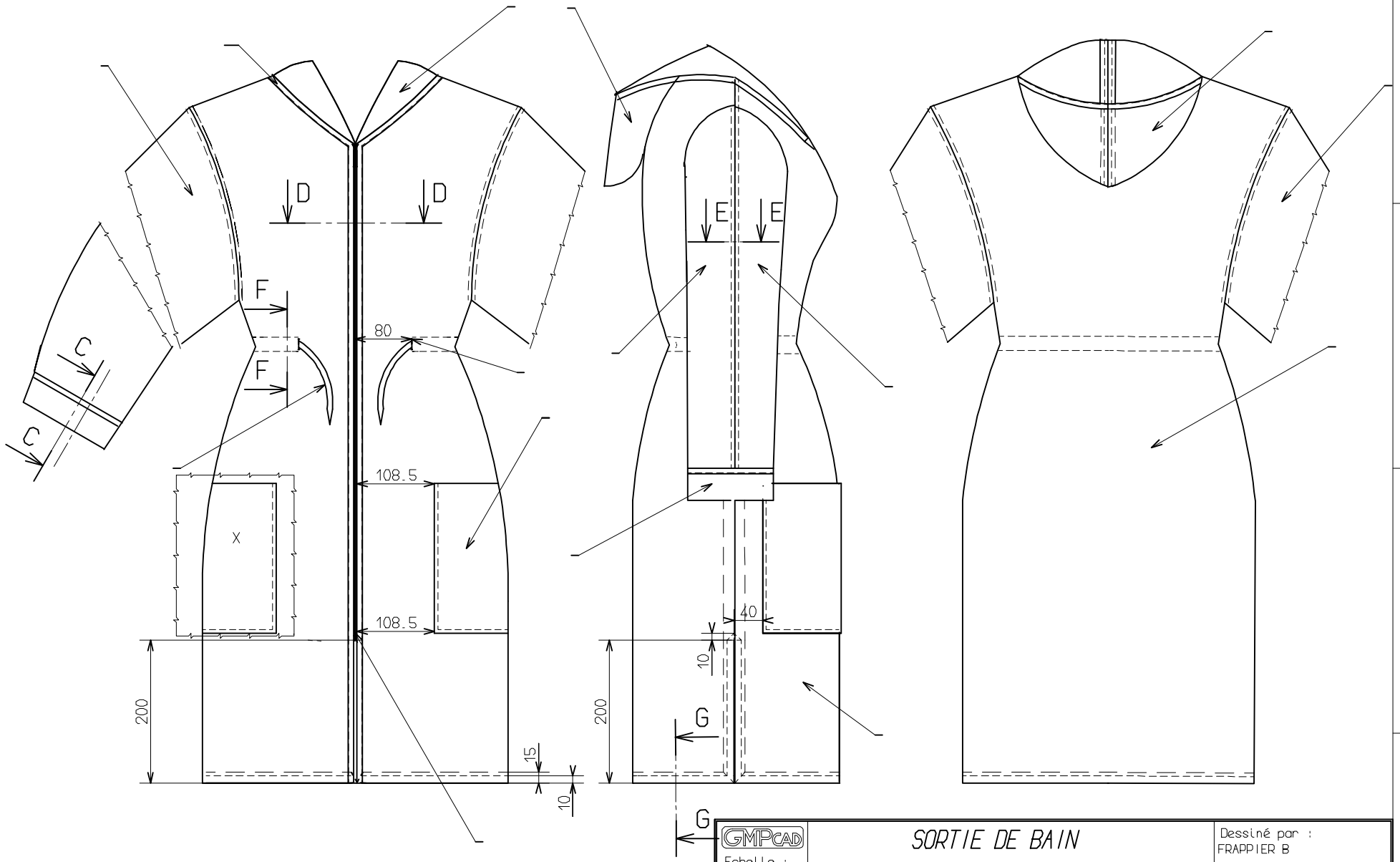

Détail X Voir le dessin de sous ensemble 6/7

GMPCAD Echelle : 1:1	SORTIE DE BAIN AQUA	Dessiné par : FRAPPIER B
	L P T J MAIN NIORT	METIER DE LA MODE
A3	DESSIN D'ENSEMBLE 5/7 BAINAQ05 DES	HABILLEMENT

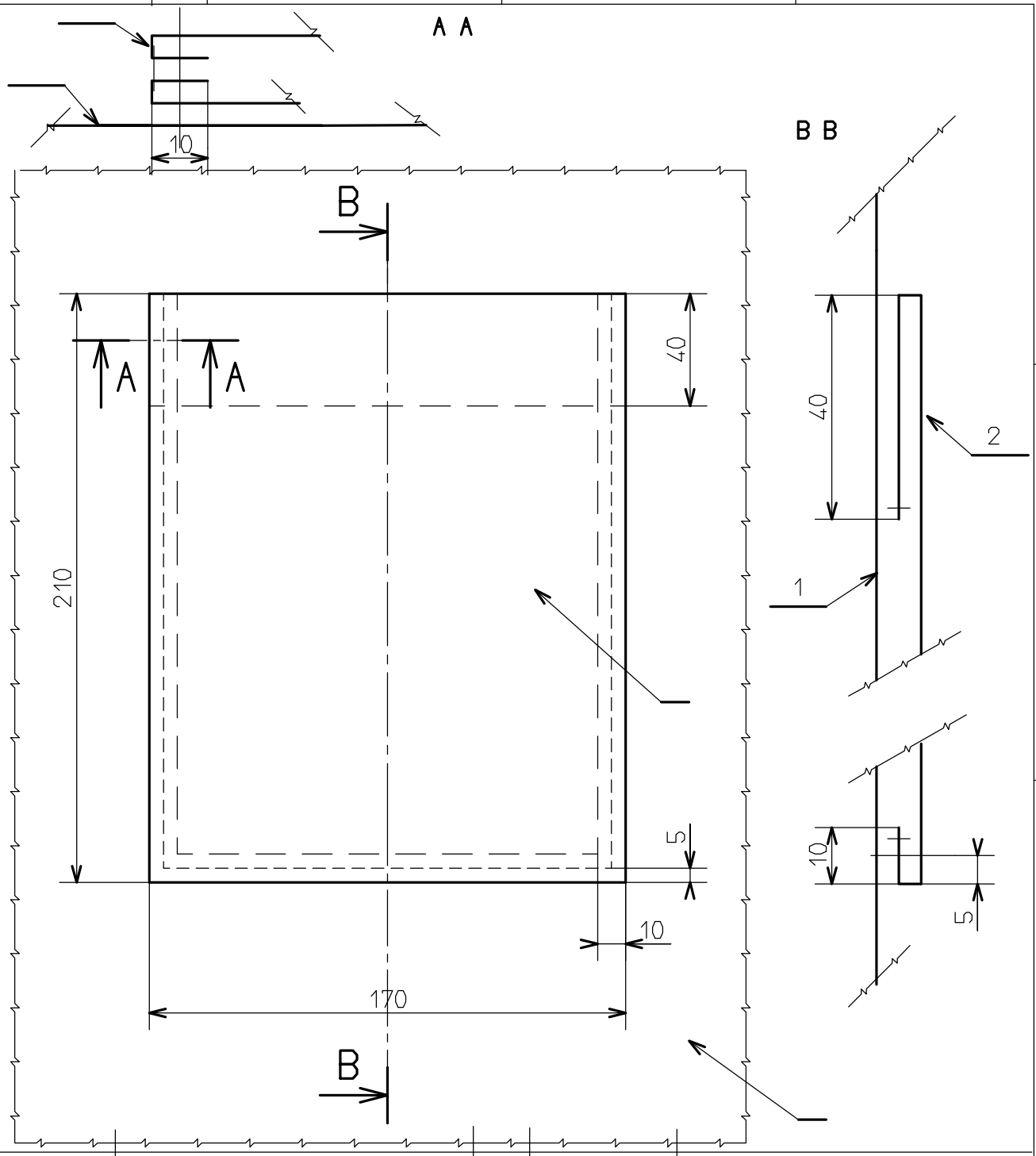

Repère	Désignation	Nb	Matière	Traitement / Référence

GMPCAD Echelle : 1:11:2	SORTIE DE BAIN AQUA detail : POCHE	Dessiné par : FRAPPIER B
	L P T J MAIN NIORT	Metier de la Mode
A4	Dessin de sous ensemble 6/7 BainAq des	Habillement

Section et classe : Seconde M Mode **Nom :**	**GAMME de FABRICATION** **6 Pages**	**N°** **Date :**
Produit :SORTIE DE BAIN AQUA	**Référence :**	**Mode de lancement :** **bûche**
CONTROLE DES OPERATIONS PERMANENT	**Quantité :24**	**Travail :** **Sériel**

CONDITIONS TECHNOLOGIQUES

Matière d'oeuvre	Machine	Type de point	Nombre pts/cm	Equipement	Outillages divers	Temps
EPONGE coton		**301**	**4pts/cm**	**Guide margeur**	Ciseaux	**Alloué :**
BIAIS coton		**504**		**Guide bordeur**	Réglet	
CORDON coton		**107**			Epingle à nourrice	
		304				**Passé :**
					Table de repassage	**Préparation :**
						Exécution :

N°	Opérations	Temps	Schémas	Directives C
1	**Thermocoller les angles encolure capuche** **‘’ emplacement des boutonnières**		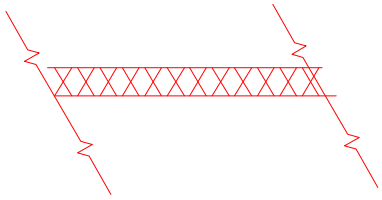	
2	**Cranter dans les angles de l'encolure capuche**		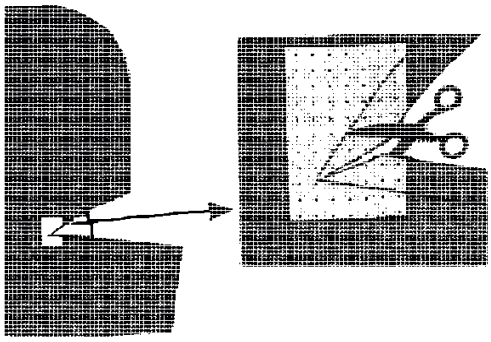	

3	**Surjeter tous les éléments et la coulisse en biais**		
4	**Border les revers de manches**		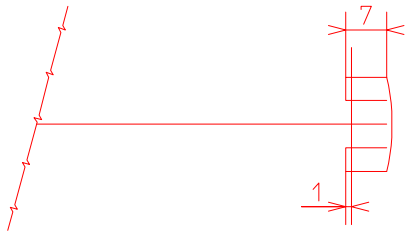
5	**Remplier Surpiquer le biais d'accrochage**		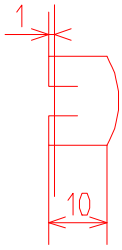
6	**Assembler les revers en tubulaire**		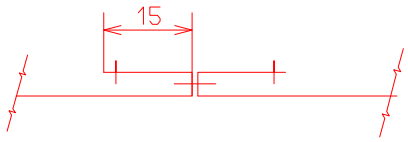
7	**Remplier l ' extrémité de la couture revers /biais en capucin Surpiquer**		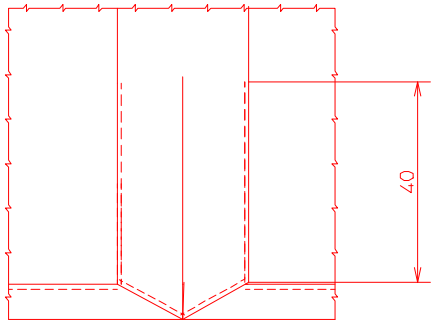

8	**Assembler les milieux de manches**		
9	**Surpiquer en couture ouverte**		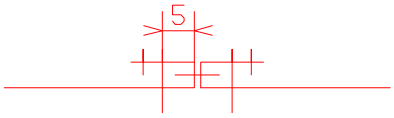
10	**Coulisser les hauts de poches**		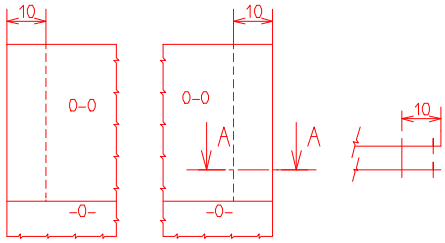
11	**Retourner**		**Voir le dessin de sous ensemble**
12	**Remplier préformer les bords des poches au fer**		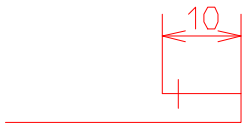
13	**Plaquer les poches /les devants, en respectant** **les pointages et l'aplomb du devant**		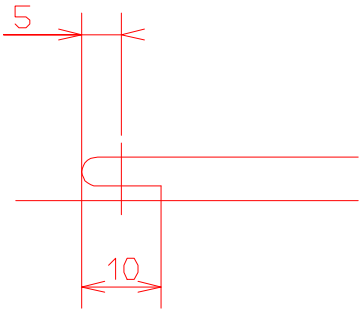

14	**Assembler les coutures d'épaules**		**8**
15	**Surpiquer les coutures ouvertes**		**9**
16	**Assembler les manches au vêtement**		**8**
17	**Surpiquer les coutures ouvertes**		**9**
18	**Assembler les coutures de manches et de côtés ,jusqu'aux crans de fentes**		**6**
19	**Assembler le fond de la capuche**		**8**
20	**Surpiquer couture ouverte**		**9**
21	**Assembler l'encolure dos /la capuche**		**8**
22	**Surpiquer la couture ouverte , en insérant le lien d'accrochage**		**9** 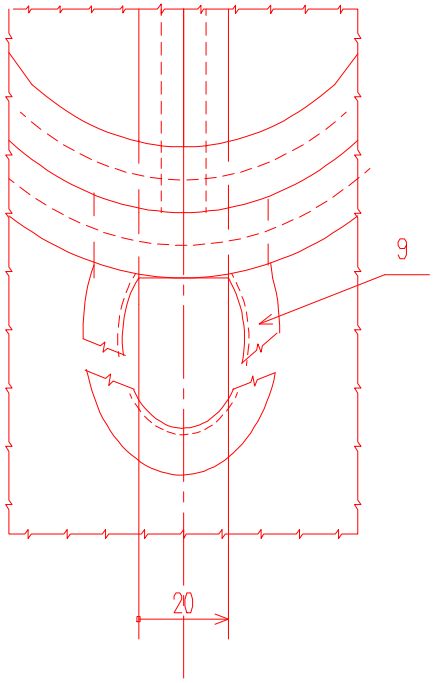

23	**Assembler le bas de manches /les revers**		**8 -0- / 0-0**
24	**Surpiquer coutures couchées vers la manche**		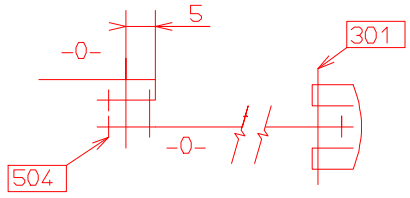
25	**Border le milieu des devants et la capuche**		**4**
26	**Plaquer la coulisse à la taille, en repliant les extrêmités du biais pour le passage du lien**		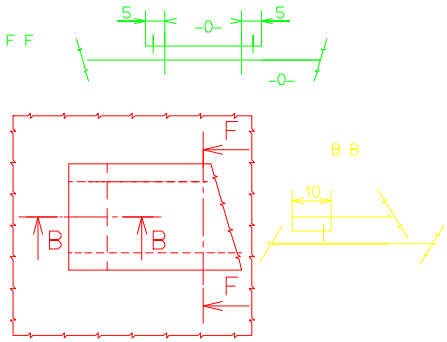
27	**Remplier le haut de la fermeture par une piqure de maintien**		**Voir la démonstration**
28	**Plaquer la fermeture à glissière en respectant la distance du bas**		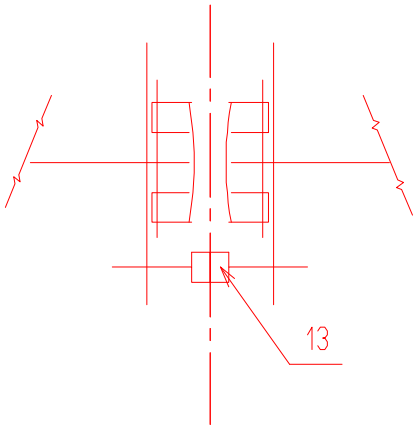

29	**Remplier le bas et les fentes** **Surpiquer à distance**		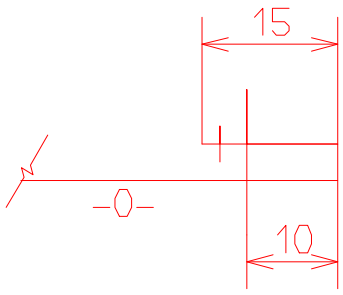
30	**Exécuter les boutonnières**		**Voir les repères, valeur 15mm**
31	**Passer le cordon dans la coulisse**		**A l'aide d'une épingle à nourrice**
32	**Nouer les extrémités du cordon**		
33	**Coudre l'étiquette**		**A droite au dessus de la fente**
34	**Contrôler et éplucher le vêtement**		**Minutieusement sur l ' o-o et -o-**
35	**Repasser**		**Délicatement sans écraser**
36	**Plier et ensacher**		**Sous plastique (en Entex)**