DOSSIER TECHNIQUE

KIMONO « JADE »

DOSSIER TECHNIQUE

Croquis et référence du produit : **KIMONO « JADE »**

SOMMAIRE

Pages	Contenu	Sauvegarde
1	• dossier technique	Kimono1
2	• figurine et descriptif	Kimono2
3	• cahier des charges	Kimono3
4	• fiche technique de fabrication	Kimono4
5	• fiche technique de définition	Kimono5
6	• nomenclature	Kimono6
7 et 8	• gamme de montage	Kimono7
9	• dessin technique d'ensemble	Kimono8

CAHIER DES CHARGES

Croquis et référence du produit : **KIMONO « JADE »**

Client : Elèves de 2de CAP Couture Flou.

Enoncé du besoin : Réaliser le kimono pour étudier les assemblages couchés, la poche dans la couture, le montage manches à plat.

Fonctions principales du produit :

Fonction principale d'usage :

- Choix d'une matière d'œuvre souple agréable à porter.
- Choix d'une matière d'œuvre d'entretien facile.

Fonction principale d'estime :

- Choix d'une gamme de coloris divers.
- Choix d'une coupe ample permettant le confort.

Fonctions techniques ou de constructions :

- assemblages couchés surjetés aux épaules, montage manche, bande encolure dos et devants revers manches
- poches dans les coutures côtés
- liens intérieurs permettant le calage du devant gauche
- encolure dos et devant terminée par une bande pliée en deux, assemblée, surjetée et surpiquée à 5 mm
- bas de manches terminé par un revers plié en deux, assemblé, surjeté et surpiqué à 5 mm
- passants plaqués sur coutures côtés, maintenant une ceinture coulissée et surpiquée à 5 mm
- bas du kimono ourlé

CONTRAINTES DIVERSES

Fournitures : fil

Taille : unique

Conditionnement : présenté sur cintre.

Grade de qualité : Boutique

FIGURINE ET DESCRIPTIF

Croquis et référence du produit : ***KIMONO « JADE »***

DESCRIPTIF

Superbe kimono en association avec la nuisette ou le short et le top réalisé en satin polyester.

Devants :

- simples, croisés, maintenus par une ceinture.
- poches dans les coutures côtés.
- larges emmanchures.

Dos :

- simple
- larges emmanchures.

Encolure dos et devants :

- Terminée par une bande rapportée

Manches :

- longues montées à plat
- bas terminé par un large revers

Ceinture :

- à nouer sous passants

FICHE TECHNIQUE : matériaux et matériels

Référence du produit : **KIMONO « JADE »**

FICHE TECHNIQUE : matériaux et fournitures

Désignation	Référence	Coloris	Quantité
Satin 100% polyester	1106002	Crème	1.80 m x 2
Satin 100% polyester	1106003	Perle	1.80 m x 1
Satin 100% polyester	1106006	Bordeaux	1.80 m x 4
Satin 100% polyester	1106005	Noir	1.80 m x 5
Fil 100% polyester	DMC 110	Blanc Bordeaux Noir	

FICHE TECHNIQUE : matériels

Matériel	Aiguilles
- Piqueuse plate PFAFF 1183	aiguille n° 80 Système 1955 134 R
- Surjeteuse raseuse	aiguille n° 80 Système B27
- Table à repasser aspirante	

FICHE TECHNIQUE DE DEFINITION

Référence du produit : **KIMONO « JADE »**

- Réglage longueur du point :
  assemblage et surpiquage : 5 pts / cm

Types de travaux	Valeurs	Eléments du produit
Assemblages	10 mm	Epaules, fonds de poche, milieu bande encolure, bande encolure / vêtement, manches / vêtement, côtés, dessous de bras et revers, revers / manches, milieu ceinture
Coulissage	10 mm	Ceinture
Surfilage	A plat bord simple	Fonds de poche, côtés, dessous de bras
Surjetage	A plat bord double	Epaules, bande encolure, revers manche, têtes de manche
Surpiquage	5 mm	Bande encolure, revers manche, contour ceinture, passants
Rempliage et Surpiquage	5 mm 1 mm	Bords passants, liens intérieurs ‘’ ‘’
Placage	4 mm	Passants / côtés
Ourlage	40 mm	Bas du vêtement
Repassage	Couture couchée	Epaules, têtes de manche, bande encolure, revers manche, longueur ceinture
Repassage	Couture ouverte	Côtés, dessous de bras

Repère	Désignation	Nb	Matière	Traitement / Référence
09	Passants	2	Satin Polyester	
08	Liens intérieurs	2		
07	Ceinture	2		
06	Revers manche	2		
05	Bandes encolure	2		
04	Manches	2		
03	Fonds de poche	4		
02	Devants	2		
01	Dos	1		

GMPCAD Echelle : 1:1	KIMONO "JADE"	Dessiné par : Mathorel Le 21 fev 05
	L.P.R. GILLES JAMAIN	2de C.A.P Cout. flou
A4		D.A.O

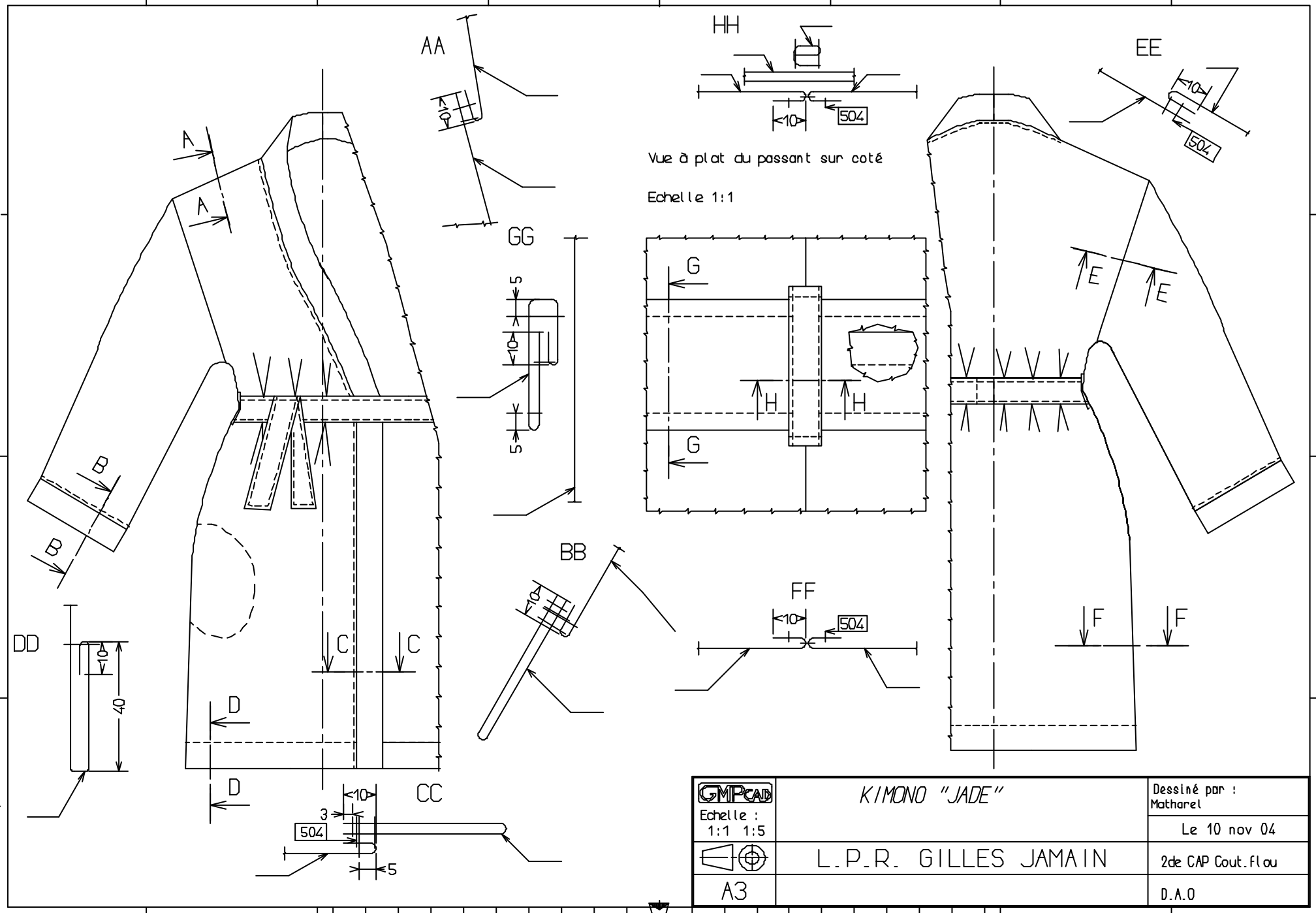
AA
HH
EE
GG
BB
FF
DD
CC
Vue à plat du passant sur coté
Echelle 1:1
504
GMPCAD
Echelle :
1:1 1:5
KIMONO "JADE"
Dessiné par :
Matharel
Le 10 nov 04
L.P.R. GILLES JAMAIN
2de CAP Cout.Flou
A3
D.A.O

Classe: NOM:	GAMME DE MONTAGE	N°: Date:
PRODUIT: KIMONO	Référence: « JADE » Quantité: 1	Mode de lancement: Travail: à l'unité

CONDITIONS TECHNOLOGIQUES

Matière d'œuvre	Machine	Type de point	Nombre pts/cm	Equipement	Outillage divers	Temps
Satin polyester	piqueuse plate	301	5		Ciseaux Épingles Réglet Dé Aiguille	
	surjeteuse	504				

N°	Opérations	Schémas	Directives Complémentaires
1	Surfiler fonds de poche devant et dos	Voir étude poche dans une couture	Sur la partie courbe, sur –o
2	Assembler : - fonds de poche devant / devant - fondes de poche dos / dos	Idem op N° 1	Respecter les crans
3	Assembler : épaules dos et devants	Voir D.T section AA	
4	Surjeter : - assemblages épaules - côtés dos et devants		Coutures couchées vers dos
5	Assembler :- milieu bande encolure - milieu ceinture - longueur ceinture - extrémités ceinture - extrémités bande encolure	Voir D.T section GG	à 10mm,couture ouverte laisser une ouverture de 80 mm au milieu, coucher couture, milieu ceinture
6	Retourner : - ceinture - bande encolure Repasser		Ressortir les angles, fermer ouverture milieu ceinture par points main
7	Surpiquer contour ceinture	Voir D.T section GG	à 5 mm
8	Maintenir bords de la bande encolure		Pliée en 2 au fer, à 3 mm
9	Assembler bande encolure / vêtement en repliant l'ourler du bas	Voir D.T section CC	Respecter les milieux, les crans
10	Surjeter assemblage bande encolure		Couture couchée vers vêtement

N°	Opérations	Schémas	Directives complémentaires
11	Surpiquer assemblage bande encolure	Voir D.T section CC	à 5 mm, sur vêtement
12	Assembler manches / emmanchures	Voir D.T section EE	à 10mm, respecter cran milieu
13	Surjeter assemblages manche et dessous de bras		Couture couchée vers manche
14	Assembler desous de bras et côtés	Voir D.T section FF	à 10 mm, en laissant ouverture poche, couture ouverte
15	Assembler fonds de poche	Voir étude poche dans la couture	à 10 mm
16	Assembler revers Maintenir bords revers		à 10 mm, couture ouverte plié en 2 au fer, à 3 mm
17	Assembler revers / bas de manche	Voir D.T section BB	à 10mm
18	Surjeter assemblage revers		Couture couchée vers manche
19	Surpiquer assemblage revers	Voir D.T section BB	à 5 mm, sur bas de manche
20	Remplier, surpiquer passant	Voir D.T section HH	Nervure de chaque côté
21	Plaquer passants Surpiquer placage		à 4 mm sur côtés à 5 mm
22	Ourler le bas	Voir D.T section DD	
23	Contrôler le travail		
24	Repasser		