# 1 Construction sur papier

Voici le plan de construction du symbole euro décrit par une charte graphique européenne :

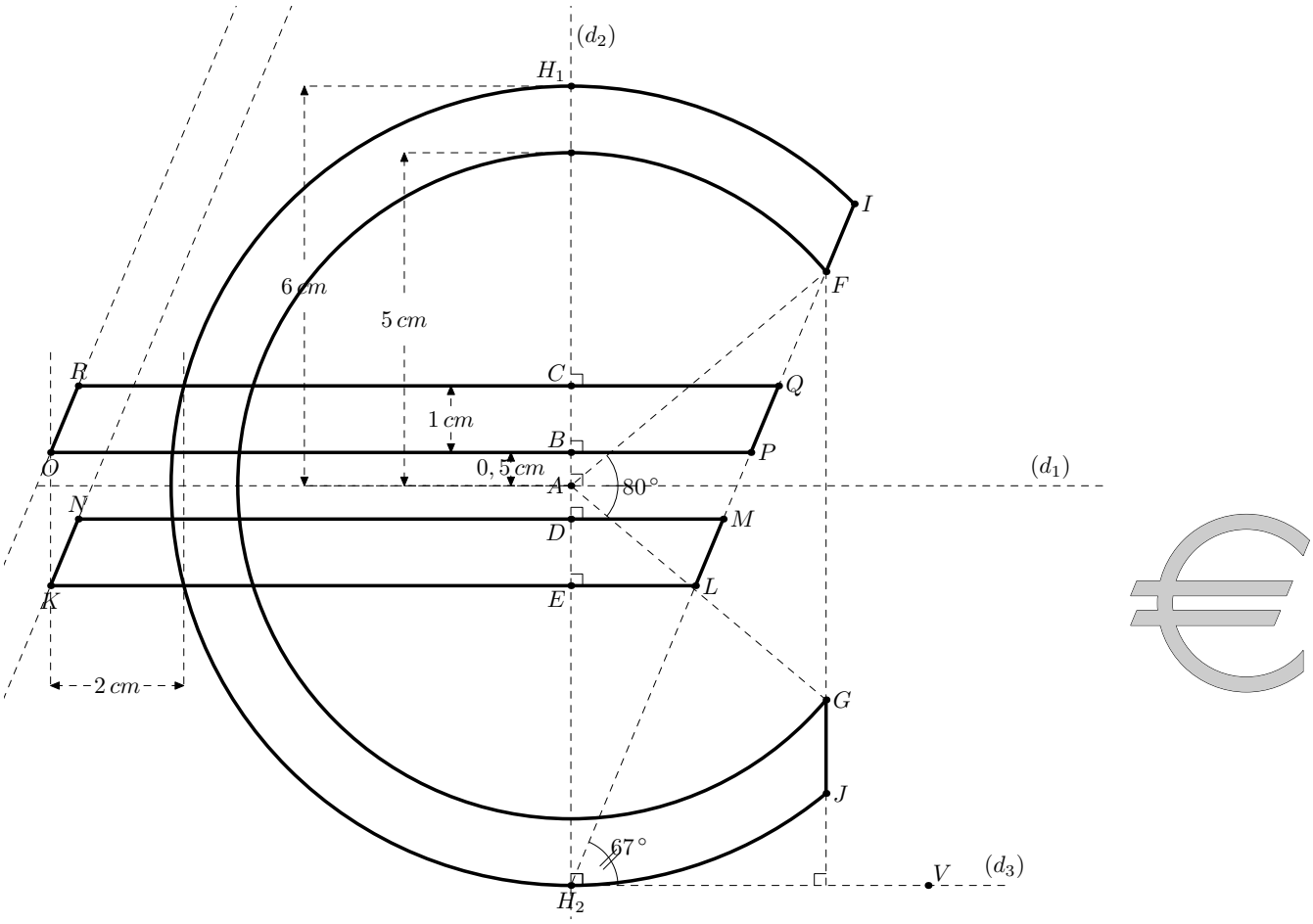


Réalise ce symbole sur papier en t'aidant du schéma et du programme de construction ci-dessous :

## 1.1 Construction de l'arrondi

1. Trace une droite horizontale $(d_1)$ et une droite verticale $(d_2)$ qui lui est perpendiculaire au centre de la feuille.
2. Marque leur point d'intersection $A$.
3. Trace le cercle $\mathscr{C}_1$ de centre $A$ et de rayon 6 cm. La droite $(d_2)$ rencontre le cercle $\mathscr{C}_1$ en $H_1$ et $H_2$.
4. Trace le cercle $\mathscr{C}_2$ de centre $A$ et de rayon 5 cm.
5. Trace la droite $(d_3)$ perpendiculaire à $(d_2)$ passant par $H_2$. Marque un point $V$ sur cette droite.
6. Trace un angle de sommet $H_2$, de côté $[H_2V)$ et de mesure 67°.
7. La demi-droite tracée coupe le grand cercle en $I$ et le petit cercle en $F$. Marque ces points et trace $[IF]$.
8. Trace la droite perpendiculaire à $(d_3)$ passant par $F$. Cette droite coupe les cercles en "bas" en $G$ et $J$. Trace $[GJ]$.
9. Efface les arcs de cercles inutiles. Vérifie au rapporteur que l'angle $\widehat{FAG}$ mesure bien 80°.

## 1.2 Construction des barres

Cette fois-ci, utilise le schéma pour construire toi-même les deux barres. On précise que les droites $(OR)$, $(KN)$ sont toutes les deux parallèles à la droite $(H_2I)$.